Banches SC 9015 et SC 9015 bis



BREVETS DÉPOSÉS

toujours plus sûres,
toujours plus hautes,
toujours plus résistantes !

MATELOC COFFRAGES & PASSERELLES

MATELOC 9 square Nicolas Appert ZAC du Cormier 49300 CHOLET
Tél. : 02 41 65 06 59 - coffrage@mateloc.com

sateco
LE BIJOU DU COFFRAGE

SC 9015 et SC 9015 bis

Les banches SC 9015 et SC 9015 Bis possèdent de nombreux atouts.
Toujours plus faciles à mettre en œuvre, toujours compatibles avec les autres coffrages SATECO ; elles permettent aux utilisateurs d'optimiser la productivité de leurs chantiers en offrant un béton de grande qualité.

OSSATURE À PROFILS VERTICAUX ARRONDIS
Caisson indéformable

PORTIQUE EN POSITION CENTRALE :
D'une ouverture maximale de 1,25 m, le portique central permet de manutentionner, en une seule opération, deux banches de 2,40 m positionnées en vis à vis.
Essais réalisés et validés par SATECO.

ÉCROU ET BOUCHON DE SUPERPOSITION :
ensemble métallique imperdable

ASSEMBLAGE VERTICAL RAPIDE ET DE GRANDE PRÉCISION :
- 3 niveaux d'assemblage en SC 9015 :
bas 0,361 m
intermédiaire 1,30 m
haut 2,247 m
- 2 niveaux d'assemblage en SC 9015 Bis :
bas 0,361 m
haut 1,955 m

SC 9015 :
MARCHEPIED D'ASSEMBLAGE :
pour le serrage de la pièce haute d'assemblage vertical



BLOCS ENTRETOISES UNIVERSELS

SUPPORT POUR BARRE À MINE

NOUVEAU : PORTIQUE CENTRAL INCLINABLE À LAME RESSORT



PROTECTION :
garde-corps face avant utilisable à partir du sol



PLATELAGE ARTICULÉ
monobloc sans bracon
à verrouillage automatique

ÉCHELLE AVEC RALLONGE
pour banche jusqu'à 4,30 m de haut

SC 9015 BIS :
VÉRIN DE PIED ERGONOMIQUE :
Les panneaux lg 2,40 m - ht 2,80 m
et les sous-hausses lg 2,40 m - ht 1,50 m
sont équipés de vérins de pied rehaussés.

Le réglage de ces vérins est effectué à l'aide de la clé de banche standard.

BÉQUILLE AVEC VERROUILLAGE INTÉGRÉ
pour une manipulation aisée

BOITE À OUTILS
pour le stockage des accessoires (tiges - clés)

BACS À LEST POUR STABILITÉ



Caractéristiques dimensionnelles

Toutes les dimensions sont exprimées en cm.

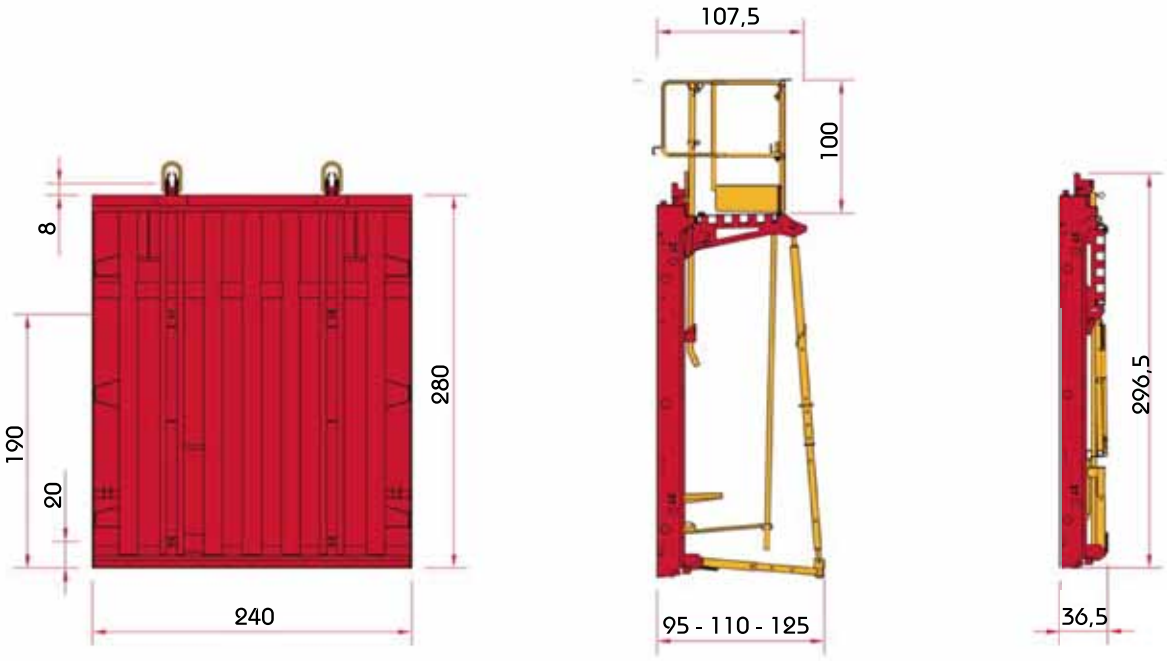

Colisage

Déchargement de la banche SC 9015 :

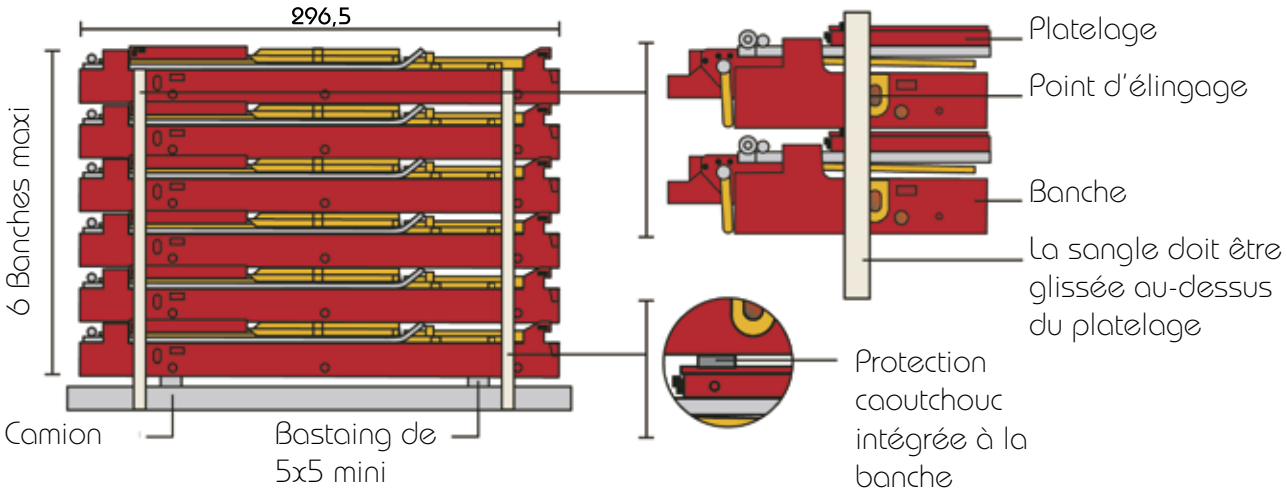

Vue de dessus du camion :

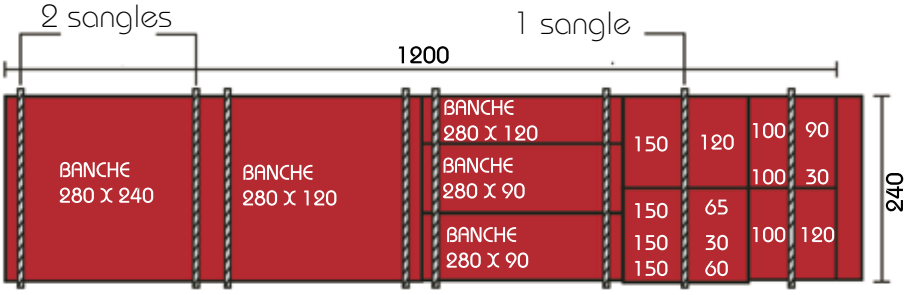

Colisage panneaux d'angle :

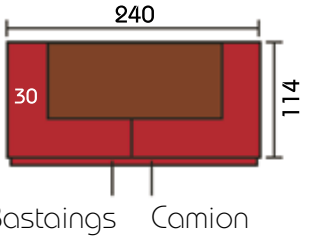

Nota : les sous-hausses ne doivent pas être colisées sur les banches.

Lest béton

3 modules de lest de stabilité pour la stabilisation des banches sateco sur vos chantiers

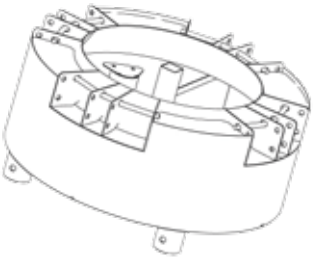

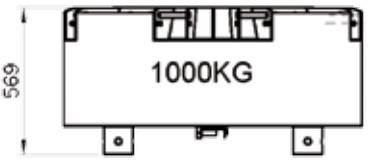

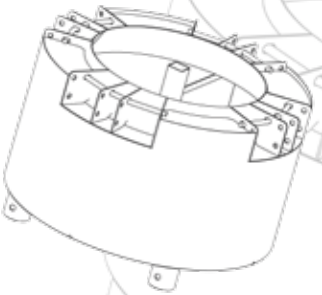

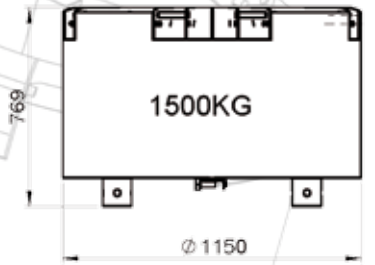

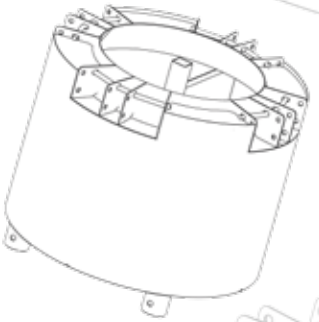

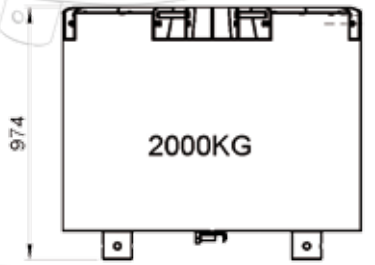

UNE GAMME COMPLÈTE

LEST 1000 Kg
LEST 1500 Kg
LEST 2000 Kg

En images...

Reprise du stabetai



Reprise du crochet automatique de stabilisateur



Reprise du stabetai sur scarabée





Avec support poteau pour alimentation électrique

JUXTAPOSITION & SUPERPOSITION DES LESTS





Les plus produits

LA SC 9015 EST ÉVOLUTIVE

Elle peut supporter des pressions allant de 12 à 15 tonnes/m²

- **12 tonnes / m² avec tiges Ø 23**
- **15 tonnes / m² avec tiges Ø 27**

LA SC 9015 AMÉLIORE LA PRODUCTIVITÉ DES CHANTIERS :

La vitesse de bétonnage a été optimisée (y compris avec du béton auto plaçant) :

- **Pression 12 tonnes / m2 :** vitesse illimitée jusqu'à 7,5 m de voile.
- **Pression 15 tonnes / m2 :** vitesse illimitée jusqu'à 8,9 m de voile.

PLUS FACILE D'ENTRETIEN, PLUS FACILE D'UTILISATION

De nombreuses études ont été menées pour développer l'ergonomie de la banche et favoriser son utilisation sur les chantiers.

- **Structure caisson indéformable**
  Avec profils verticaux arrondis.

- **Raidisseurs verticaux**
  permettant la flexibilité des niveaux de passage de tiges.

- **Filière haute intégrée.**

- **Platelage articulé monobloc sans bracon**
  avec fixation de la stabilité au vent.

- **Blocs entretoises universels**
  (niveaux de tiges : 200 ou 300 mm du bas, au-dessus du panneau, et 1900 mm en cas de superposition).

- **Accessoires de sécurité intégrés,**
  colisés et fixés par broches imperdables.

- **Assemblage vertical rapide et de grande précision** (tolérance de plus ou moins 0,25 mm rattrapage de 3 cm dans tous les sens).

UN BÉTON DE MEILLEURE QUALITÉ, GRÂCE À L'UTILISATION DE LA DÉCOUPE LASER

La finition de la SC 9015 permet d'obtenir un béton d'une plus grande qualité (95 % des débits réalisés par laser).

- **Tôle coffrante découpée par laser**
- **Pas d'arêtes coupantes**
- **Jonctions étanches**
- **Tolérances des assemblages** (plus ou moins 0,25 mm).

LA GAMME :

HAUTEUR :

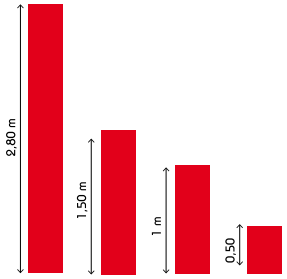

sur demande hauteur 2.90 m et hauteur 3.00 m

LARGEUR :

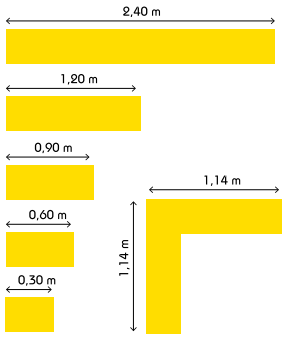

Angle extérieur en fonction de l'épaisseur du voile béton

Tôle coffrante épaisseur 4 ou 5 mm : tôle noire ou inox



MATELOC COFFRAGES & PASSERELLES

MATELOC 9 square Nicolas Appert ZAC du Cormier 49300 CHOLET
Tél. : 02 41 65 06 59 - coffrage@mateloc.com

sateco
NOUS AVONS UN MONDE À BÂTIR

AUÉNOR 08/2011 : 05 49 62 69 00 - SOUCIEUX D'AMÉLIORER SANS CESSE LA QUALITÉ DE SES PRODUITS, SATECO SE RÉSERVE LE DROIT D'EN MODIFIER SANS PRÉAVIS LES CARACTÉRISTIQUES - DOCUMENT NON CONTRACTUEL