BANCHE B10000 SE

PRODUCTIVITE

SECURITE



ERGONOMIE

MANIABILITE

MATELOC
COFFRAGES & PASSERELLES

MATELOC 9 square Nicolas Appert ZAC du Cormier 49300 CHOLET
Tél. : 02 41 65 06 59 - coffrage@mateloc.com

CERTIFICATION DE SYSTÈME QUALITÉ DNV·GL ISO 9001

Outinord

INNOVATEUR DEPUIS 1955

La banche B10000 SE est la banche nouvelle génération d'Outinord compatible avec la gamme B10000 Intégra et B8000. Encore plus performante, elle intègre des outils conçus pour vous permettre d'accroitre la productivité de vos équipes de chantier et du service matériel. Conçue dans un souci permanent d'ergonomie et de sécurité, avec le nouveau système CoverPlast l'entretien est facilité.
Le boitier universel de serrage (BUS) et sa visseuse dédiée permettent de réaliser les opérations de coffrage.
La visseuse est équipée d'un réglage de couple adapté à chaque opération de coffrage. Avec le BUS le couple de la visseuse est augmenté et rend possible à celle-ci son utilisation lors du serrage/desserrage des entretoises.

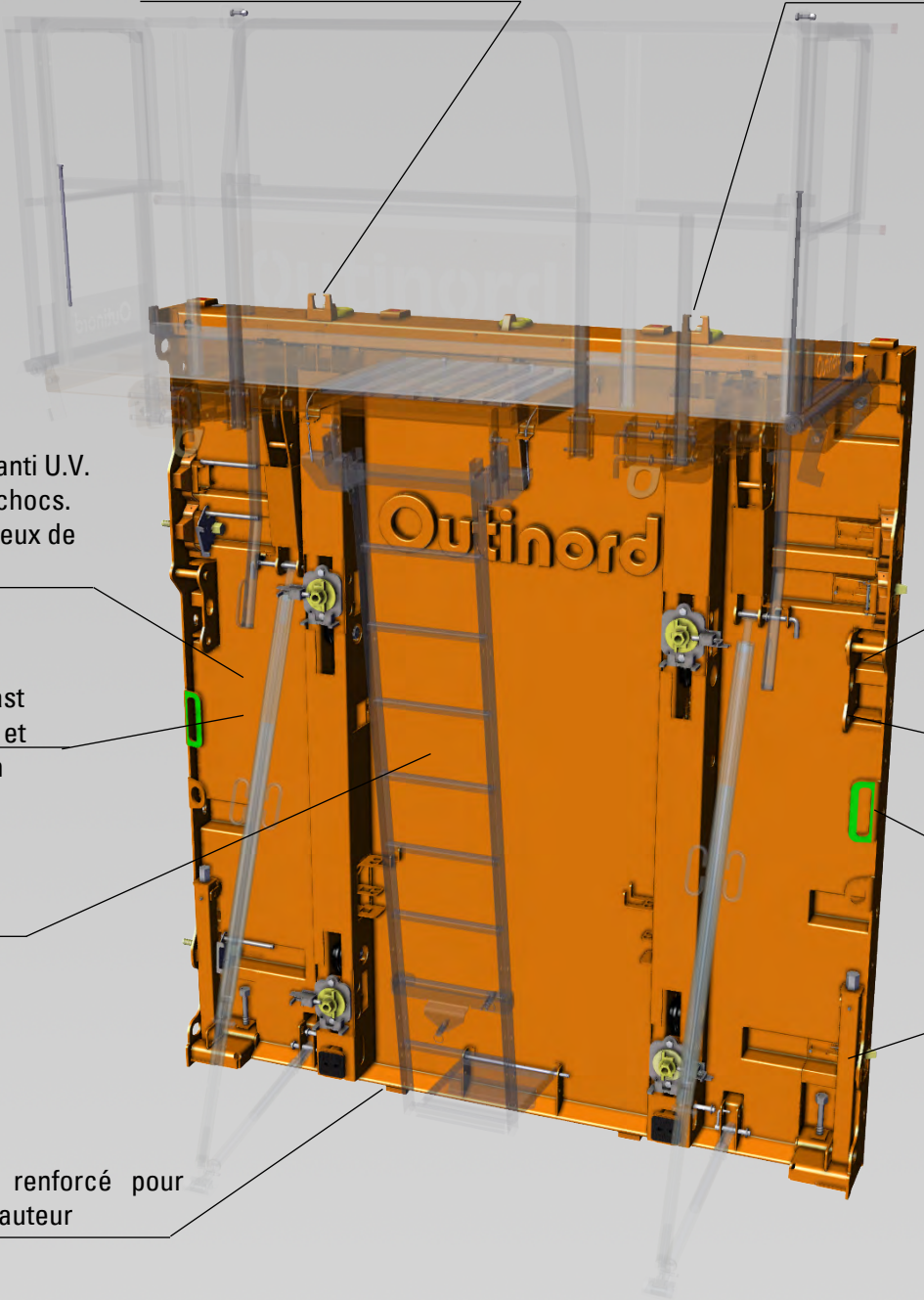

- Anneau de levage redimensionné pour charge accrue +70%
- Poutre renforcée et passage de tige en tête
- Peinture poudre, anti U.V. et résistante aux chocs. Process respectueux de l'environnement
- Système CoverPlast amenant légèreté et facilité d'entretien
- Support de communication
- Bas de banche renforcé pour coulage grande hauteur
- Elingage depuis le sol
- Accrochage d'étais double niveau
- Poignée ergonomique incorporée à la rive
- Vérin ergonomique avec graisseur incorporé

COMMUNICATION



RELEVAGE SANS BARRE

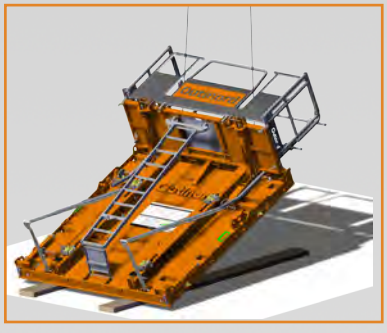

SUPERPOSITION - LEVAGE - STABILITE

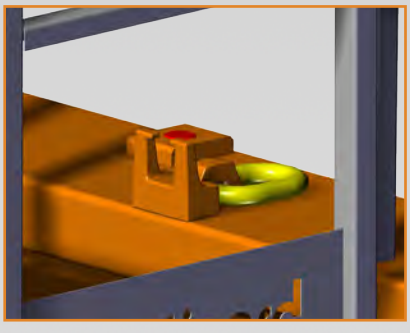



NOUVELLES FONCTIONNALITES



Boîtier Universel de Serrage (BUS)

ACCES ASSISTE EASYTRAPPE®



Vérin de banche



Verrou de BAAM



Entretoise



Boitier de décompression



CARACTÉRISTIQUES TECHNIQUES

	Hauteurs (m)			
Largeur (m)	2,8	1,5	1	0,5
2,5	X	X	X	X
1,25	X	X	X	X
0,625	X	X	X	X

Tableau des différents modules standards

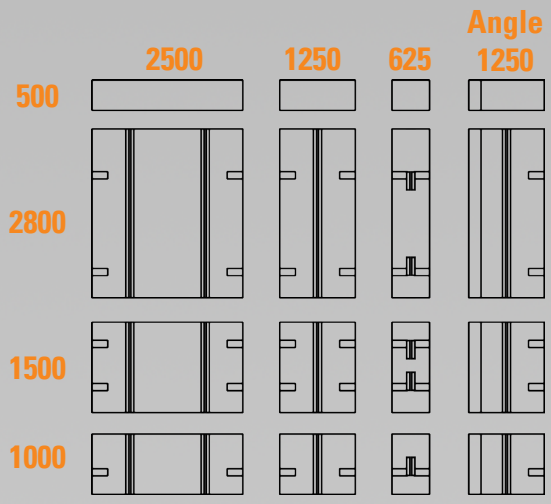

- La banche SE est compatible avec la gamme de compas d'écartement à levage central.
- Poids moyen du coffrage: 140Kg/m² (banche 2800 x 2500)
- Face coffrante acier 4mm
  Face coffrante inox 4 ou 5mm en option
- Compatible avec la gamme B10000 Intégra, B8000 EVO IV, EVO III et EVO II sous certaines conditions (*)
- Coloris standard: chamois
  Autres coloris en option
  Garde-corps électrozingués en option

(*) *Détail des compatibilités sur demande*

- Boîtier Universel de Serrage: Il permet à l'opérateur d'effectuer les opérations de serrage sans efforts à l'aide de la visseuse. (Visseuse fournie avec le boîtier)

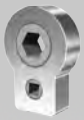



- Fixation plus simple et plus rapide
- Ouverture du compas de 1,1m à 1,4m par pas de 100mm
- Elingage depuis le sol.
- Stabilité par compas jusqu'à 4.8m
- Axes avec graisseurs incorporés



Manutention par compas avec élingage depuis le sol



Manutention sans compas avec élingage depuis le sol

Pression béton admissible: 10T/m²

Les banches B10000 SE sont conçues conformément aux prescriptions de la norme NFP93-350 juin 1995.
Elles permettent de répondre à la recommandation R399 de la CNAMTS adoptée par le comité technique national des industries du bâtiment et des travaux publics, le 19 juin 2003.

392 Rue de Millonfosse 59230 Saint Amand-Les-Eaux - Tél: +33 (0)3 27 23 83 83 - Email: outinord@outinord.fr - www.outinord.com