HUSSOR

MATELOC
COFFRAGES & PASSERELLES

MATELOC 9 square Nicolas Appert ZAC du Cormier 49300 CHOLET
Tél. : 02 41 65 06 59 - coffrage@mateloc.com

COFFRAGES H12 PLUS



COFFRAGES

H12

PLUS

COFFRAGES H12 PLUS

COFFRAGES
H12
PLUS

UNE GAMME COMPLETE

HAUTEURS STANDARDS :

0,50 m.

0,60 m.

2,80 m.



1,50 m.



1,00 m.



Autres hauteurs sur demande

Longueurs standards :
0,30 – 0,60 – 0,90 – 1,20 – 2,40 m

Poids moyen : 155 kg/m²

LES PERFORMANCES

Pression de bétonnage jusqu'à 15 t/m² avec tige Ø27 mm
Affleurement ultra-précis
Colisage compact : Ht. 325 mm

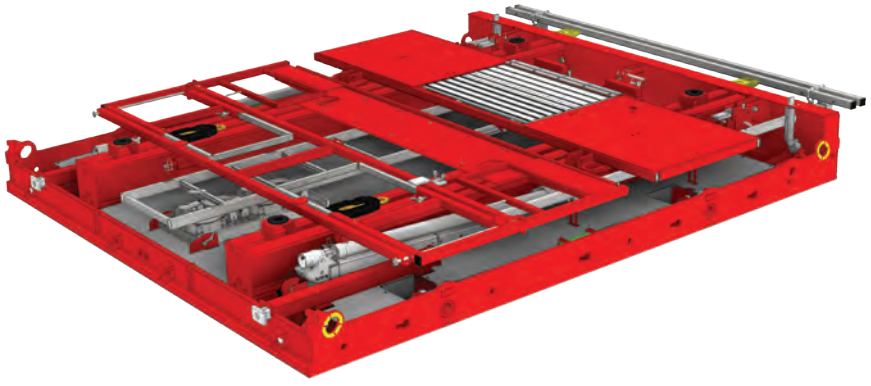

LA DURABILITÉ

Tôle coffrante en acier inoxydable 5 mm magnétique
Structure en tube profilé acier Haute Limite Elastique
Accessoires imperdables

LA PRODUCTIVITÉ

Mise en oeuvre par un seul opérateur
Assemblage latéral et vertical 2 points ultra rapide
Accostage de 2,5 à 0 cm
Tige traversante haute hors béton
Supports tige extérieure

L'INNOVATION PERMANENTE

Carénage arrière interchangeable antidérapant (Option)
Élingage depuis le sol (Option)
Trappe aluminium à ouverture assistée (de série)
Écrou Coulissant Intégré (ECI) en utilisation 1 face (Option)
Écrou à Débrayage Intégré (EDI) amovible (Option)
Réglette 1 face support tige extérieur

LA COMMUNICATION

Marquage personnalisé par plaque laser sur plinthe (Option)
Couleurs plateau personnalisée (Option)

COFFRAGES H12 PLUS

ELINGAGE LEVAGE DEPUIS LE SOL

Détail point d'accrochage latéral



Poignée de guidage intégrée

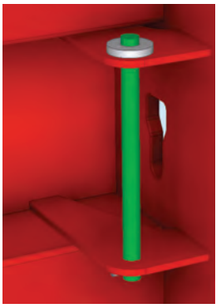

Assemblage latéral Vis - Ecrou

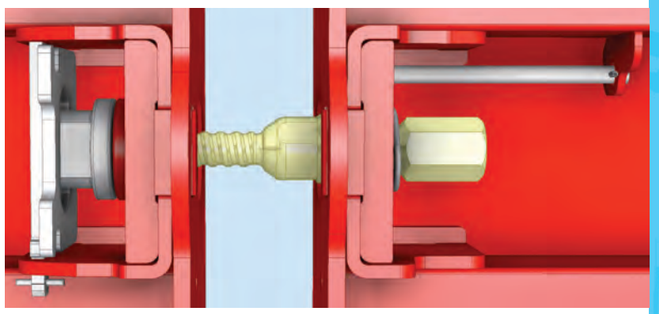



Ecrou ECI seul avec tige D23



Sortie de tige D23 sur Ecrou ECI

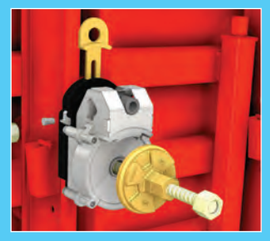

Ecrou ECI + EDI avec tige D23

ECROUS ECI / EDI

ECI : Ecrou Coulissant Intégré
EDI : Ecrou à Débrayage Intégré
MTE : Maintien Tige Extérieure

BRAS MTE

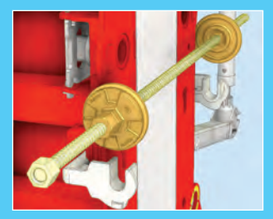

Bras MTE (Module 120 uniquement – Option)
Boitier intégré au pannea



Bras MTE et Réglette d'about 1 Face
Montés par vissage sur assemblage latéral
Compatible tous modules de coffrages

COFFRAGES H12 PLUS

ANGLES SPECIAUX - COMPENSATIONS

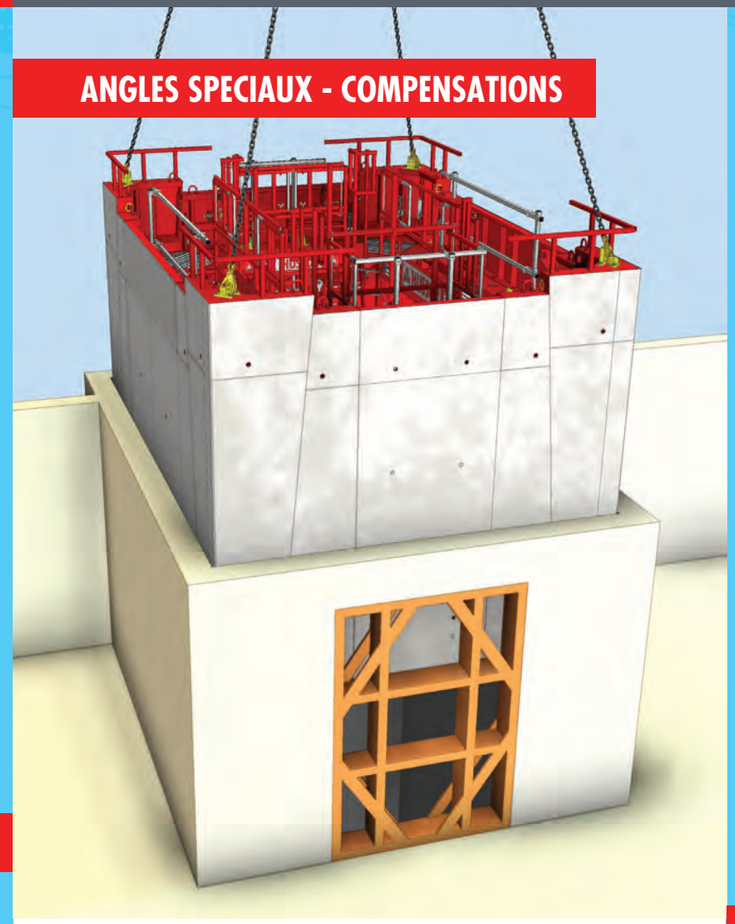

Angles à sifflet pour la réalisation de cages d'ascenseurs



Tôle de décoffrage télescopique 005/020 Ht.280

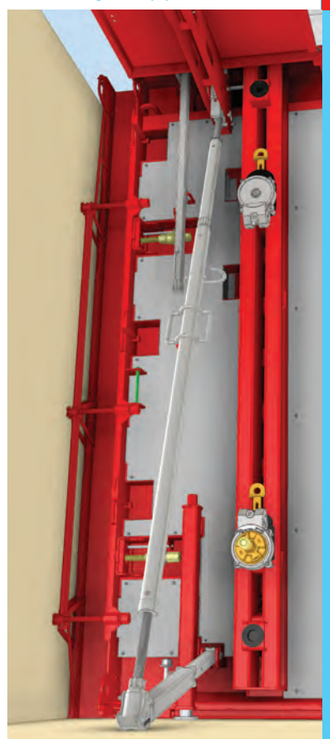

COFFRAGES H12 PLUS

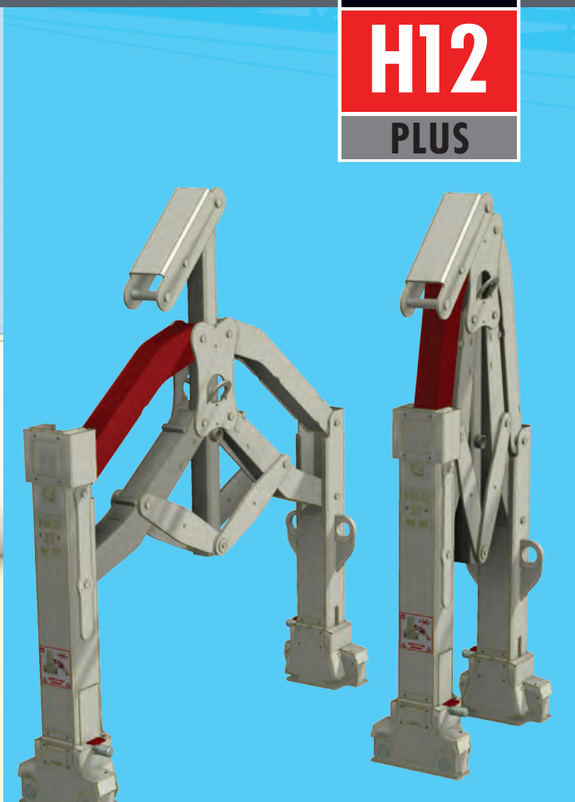

STABILEVE 120 PLUS ®
Colisable en container de 6 ou 12 unités
Pour modules 240/120 Ht.280/290 et modules 240 Ht.150

STABILEVE 120 PLUS®



COFFRAGES H12 PLUS



L'ERGONOMIE

Plateformes et accessoires autoverrouillés
Trappe aluminium largeur 70 cm
Assemblages et réglages à hauteur d'homme
Rangements intégrés

LA SECURITÉ

Protection périphérique Ht. 1,10 m
Étais renforcés
Stabilité au vent 85 km/h
Compas STABILEVE 120 PLUS®

LES COMPLÉMENTS DE GAMME

Coffrages d'angles fixes à 90°, variables et pour cages d'ascenseurs

Panneaux télescopiques

Panneaux de compensation

Lests 1 tonne, 1,5 tonne, 2 tonnes

Etais de stabilité au vent

Réglettes d'about

Réglette décalée clipsée en acier
Voile 140/250 – 8.5 kg

Réglette vissée acier 1 face MTE
Voile 150/600 – 12 kg

Bras MTE vissé acier 1 face – 6 kg

Réglette vissée aluminium
Voile 140/400 - 9 kg

Réglette vissée aluminium
Voile 250/600 – 17 kg

